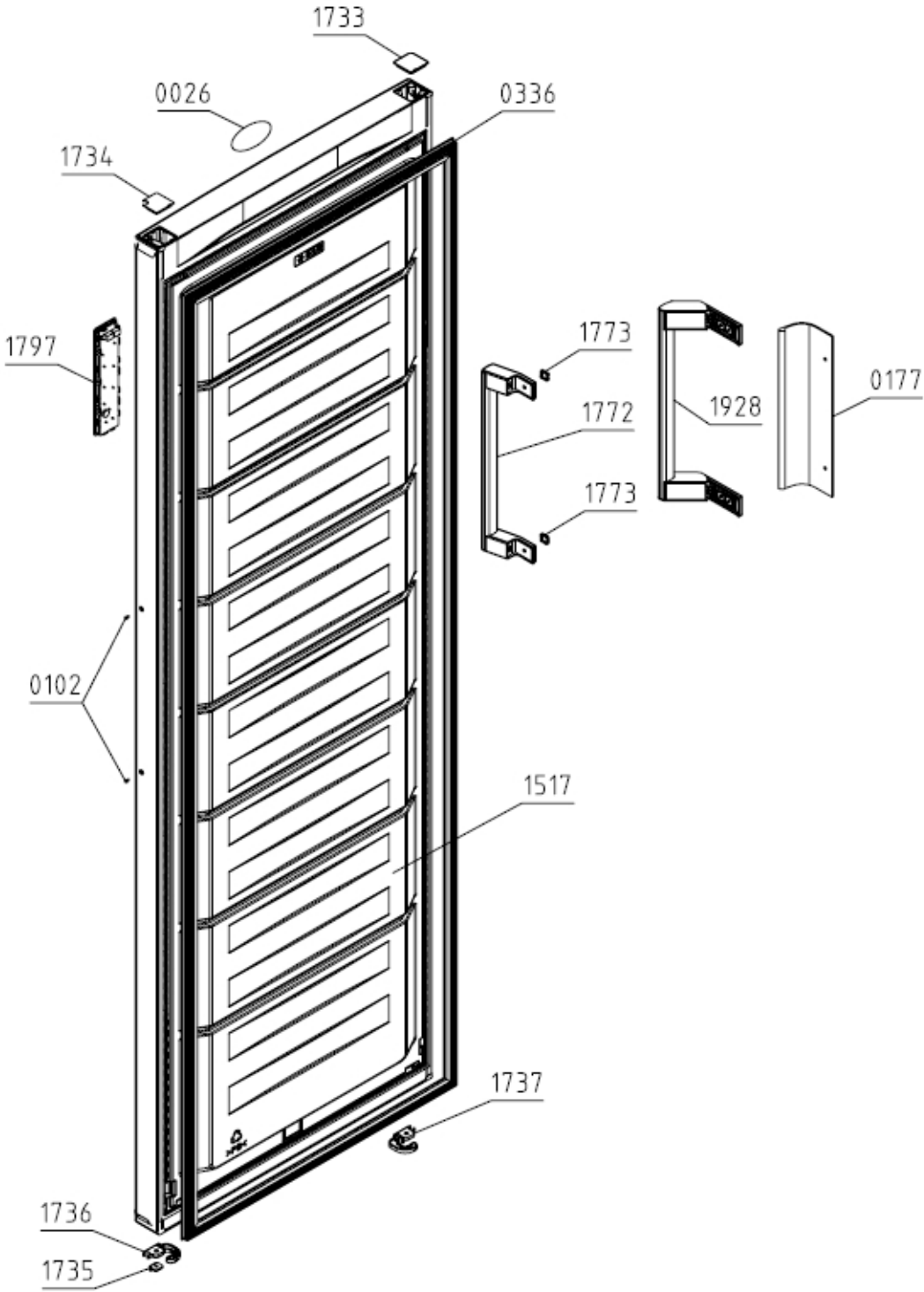
1733
0026
0336
1734
1797
1773
1772
1773
1928
0177
0102
1517
1737
1736
1735

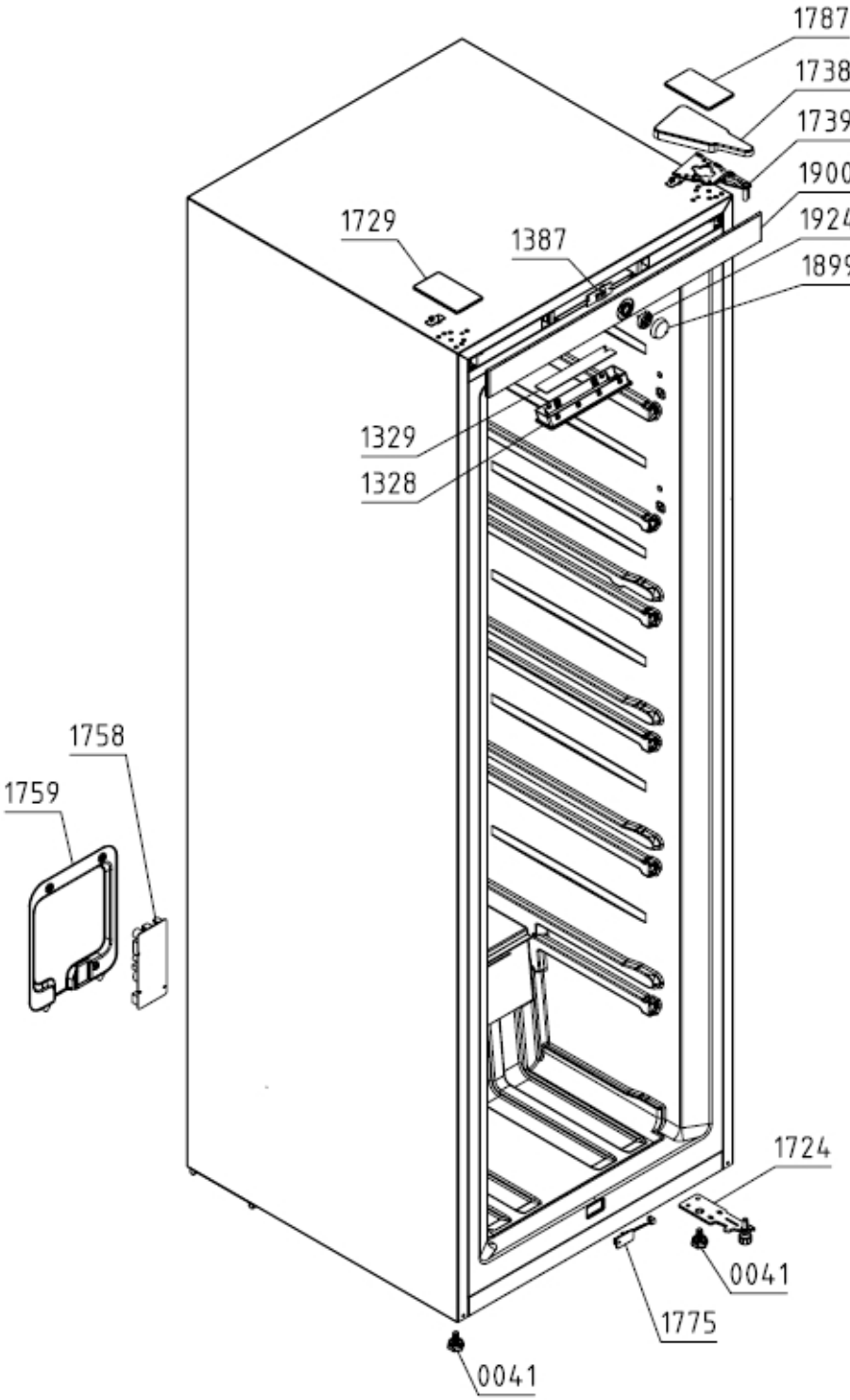
1787
1738
1739
1900
1924
1899
1729
1387
1329
1328
1758
1759
1724
0041
1775
0041

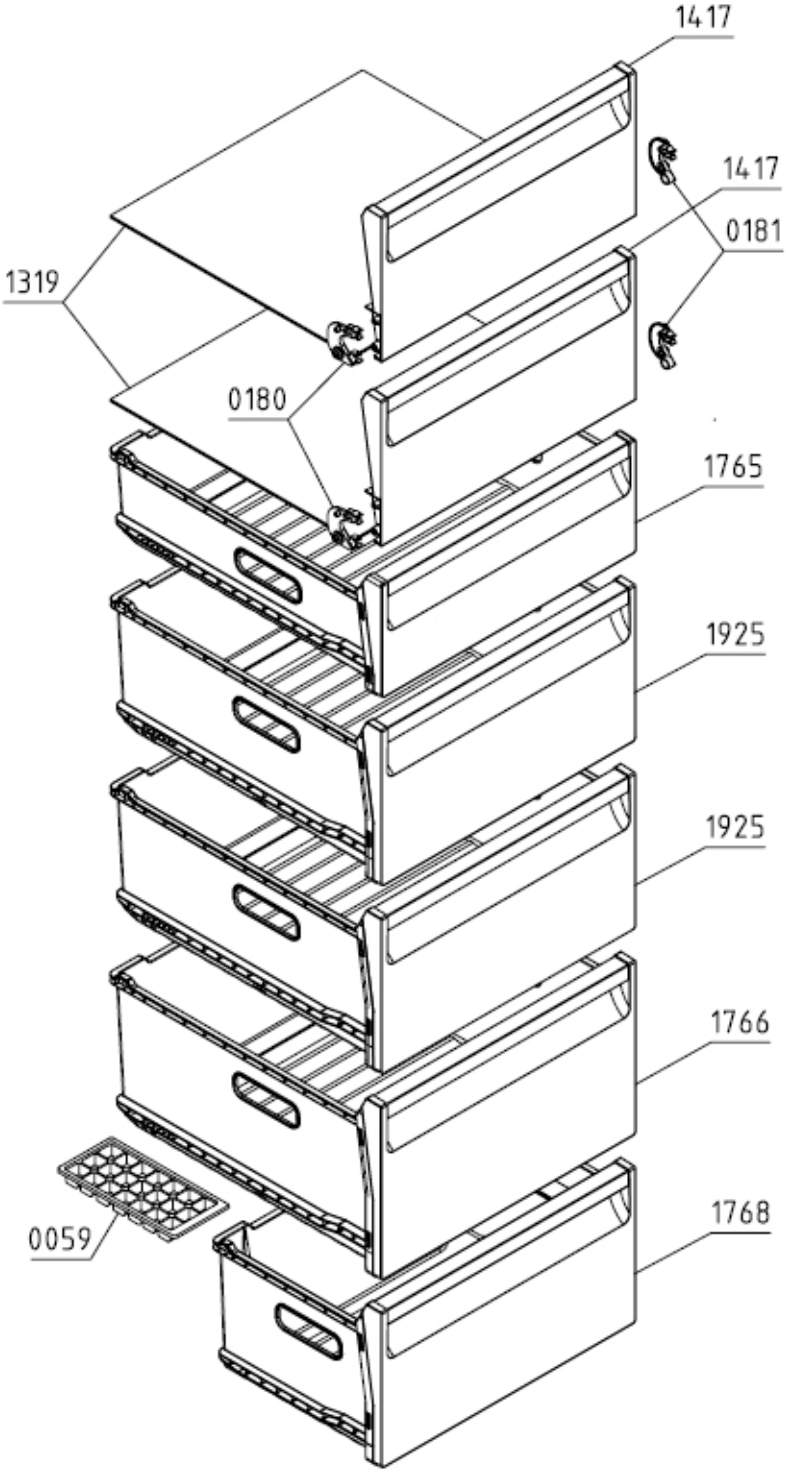
1417
1417
0181
1319
0180
1765
1925
1925
1766
1768
0059

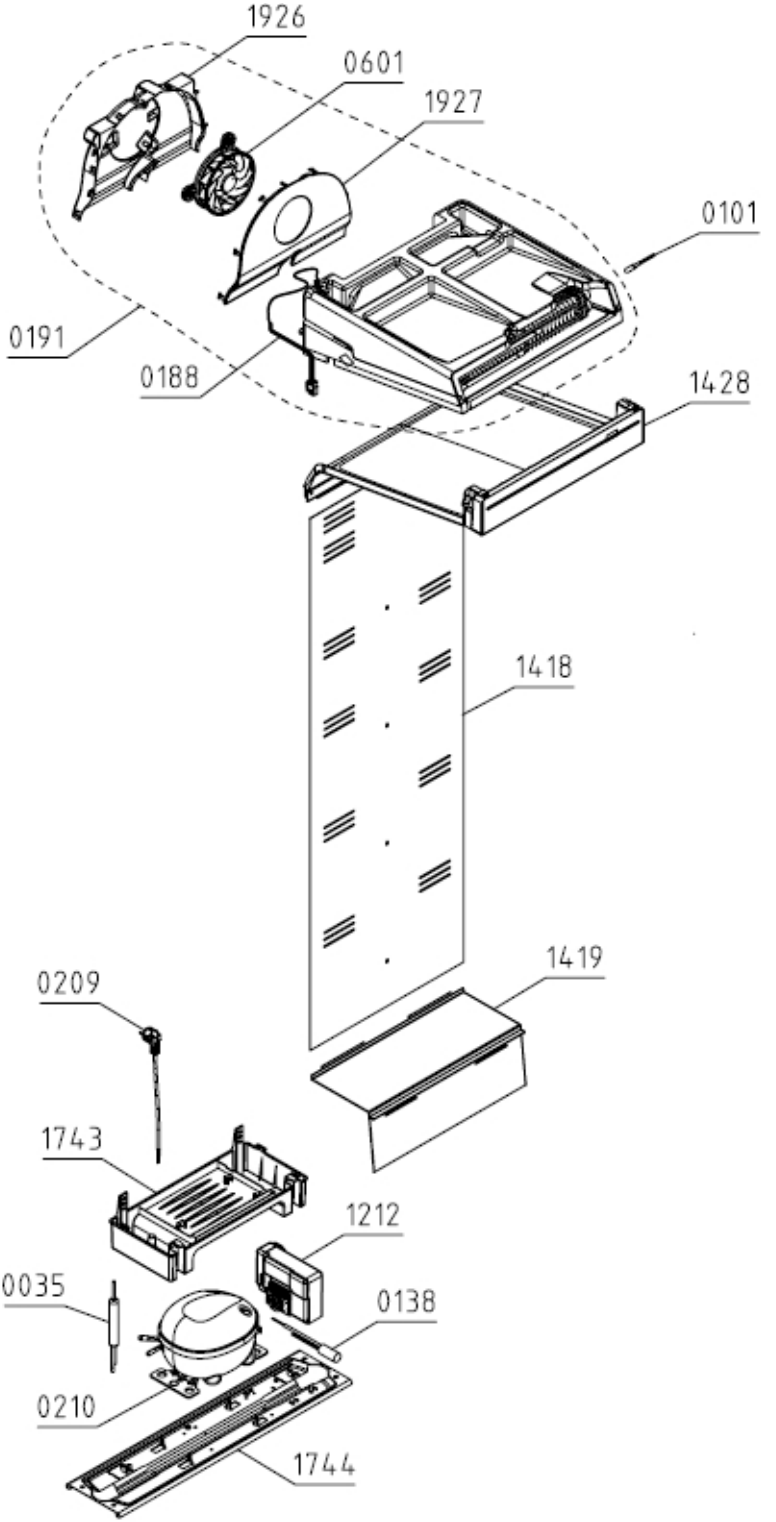
1926
0601
1927
0101
0191
0188
1428
1418
1419
0209
1743
1212
0035
0138
0210
1744